Lupenleuchte TEVISIO
TVD 750/940/DM
113714000-00800676

Waldmann
ENGINEERS OF LIGHT

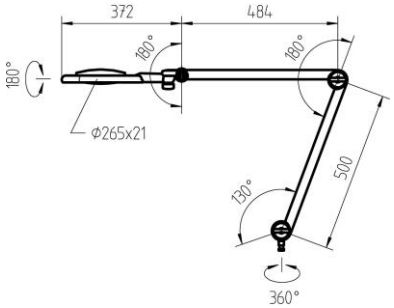

CE UKCA

CEE7/XVI

BS 1363

NEMA1-15P

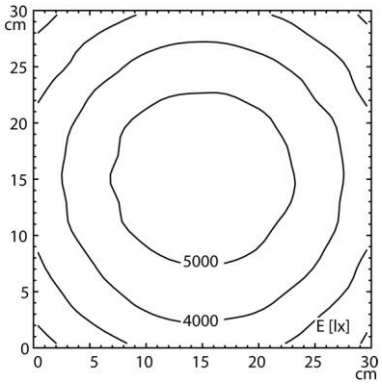

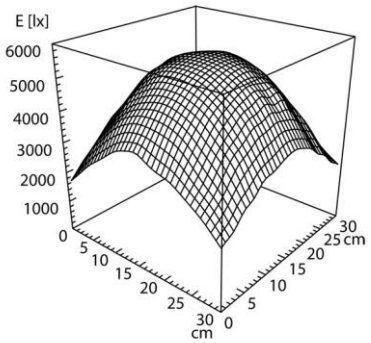

Bestückung	LED
Betriebsgerät	Elektronisches Steckervorschaltgerät
Anschlussspannung	100-240V,50/60Hz
Leistungsaufnahme	ca.13W
Lichtstrom	ca.750lm
Leuchtenlichtausbeute [1]	ca.58lm/W
Lichtart/-farbe	neutralweiß
Farbtemperatur	ca.4.000K
Farbwiedergabe	Ra>90;R9>50
Lichtverteilung	direkt
Direktanteil	ca.100%
Farbtoleranz	<3SDCM
Schutzart	IP20
Schutzklasse	II
Technik	mehrstufig schaltbar;stufenlosdimmbar;Touch DIM
Schalter	Multifunktionstaster
Gehäuse	Kunststoff;unbehandelt;schwarz
Abdeckung	Polyamid (PA);matt
Gestänge	Aluminiumprofil;eloxiert;aluminiumfarben (farblos eloxiert)
Gelenke	Feder
Gewicht	ca.3,0kg
Netzanschlussleitung	ca.3,40m;Netzstecker;CEE7/XVI;BS1363;NEMA 1-15P
Befestigung	Anschraubflansch,Sockel
Abmessungen Lupen	Ø160mm
Material Lupen	Glas
Dioptrien	3,5
Besonderheiten	LangesGestänge; Lichtcharakteristikdurch Dreistufenschalter beeinflußbar
Artikelnummer	038066

[1] Bei Leuchten mit separatem Betriebsgerät bezieht sich die Lichtausbeute auf den Leuchtenkopf ohne Betriebsgerät.

Technische Änderungen und Irrtümer vorbehalten. Abbildungen können vom Orginal abweichen.
Lichttechnische und elektrotechnische Werte können durch Bauteiltoleranzen abweichen.

Keller